Kälte. Wärme.
Innovationen.

DK-Wärmerückgewinnung

Typ 1000/5 - Ø 750

Vorderansicht

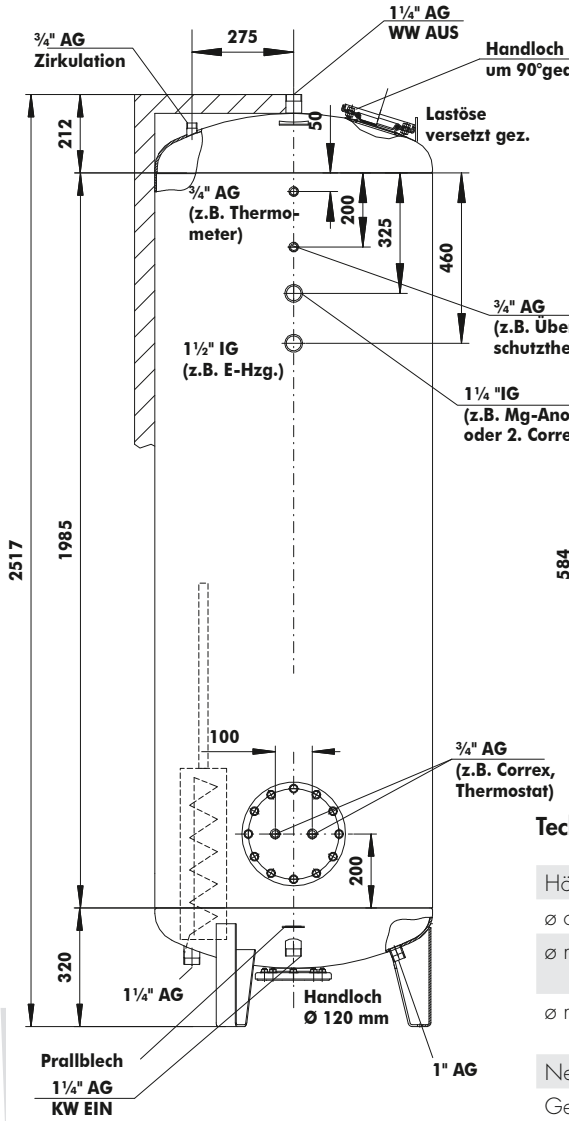

Draufsicht

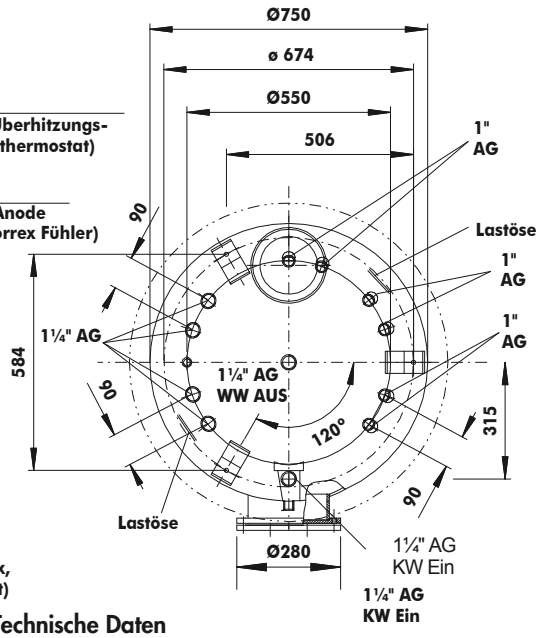

Technische Daten

Höhe Behälter	2517 mm
ø ohne Isolierung	750 mm
ø mit PU-Isolierung	860 mm / PU-Schaum 55 mm mit GfK Hartmantel
ø mit PVC-Isolierung	870 mm / 80 mm Vlies mit PVC-Folienmantel
Nenninhalt	1000 l
Gewicht des Behälters	278 kg
Korrosionsschutz Außen	Emaille angenebelt
Korrosionsschutz Innen	Spezialbehälter-Emaillierung
Betriebsdruck	6 bar

© DK-Kälteanlagen GmbH · Hollefeldstraße 30 · 48282 Emsdetten · Telefon: 02572 9314-0 · Telefax: 02572 9314-20
Internet: www.dk-kaelteanlagen.de · E-Mail: info@dk-kaelteanlagen.de